Dobbel automatisk elektrisk dampgenerator

MAXI 120

MAXI 120 har to kjeler på 55 liter og samlet varmeeffekt opptil 120 kW. Ved 2 × 60 kW er beregnet samlet damputbytte opptil 166 kg/time. Fire varmegrupper kan kobles inn samlet eller enkeltvis etter dampbehovet.

Produktbilde av MAXI 120. Utførelse kan variere med bestilling.

Opptil 166 kg damp/time samlet
Beregnet som 2 × 83 kg/time ved 2 × 60 kW.

Opptil 120 kW varmeeffekt
To kjeler med opptil 60 kW i hver kjel.

Fire varmegrupper
Samlet eller individuell innkobling etter behov.

Kondensattank som tilvalg
Velg en rustfri tank på 160 liter for returvann.

Beregnet samlet damputbytte	Maksimal varmeeffekt	Kjelvolum
166 kg/time	**120 kW**	**2 × 55 l**

166 kg/time er beregnet som 2 × 83 kg/time ved 2 × 60 kW, med begge kjeler i drift. Faktisk ytelse må bekreftes for anlegget.

Standardutstyr

- To elektriske kjeler på 55 liter med automatisk drift.
- Fire varmegrupper som kan kobles inn samlet eller enkeltvis.
- To matevannspumper på 0,55 kW. Tilrettelagt for vannnett eller kondensattank.

Kondensattank og rustfrie utførelser er tilvalg. Se side 3.

Tekniske data

Egenskap	Spesifikasjon
Kjelvolum	2 × 55 l
Varmeeffekt	40–120 kW samlet
Varmegrupper	Fire varmegrupper fordelt på to kjeler
Arbeidstrykk	0,3–7 bar
Spenning og frekvens	230 eller 400 V / 3~ / 50–60 Hz
Pumpemotor	2 × 0,55 kW

Spenning velges som leveringsutførelse. Varmeeffekt er elementeffekt; elektrisk tilkoblingsbehov inkluderer også motorlast og avklares ved bestilling.

Effekt og dampproduksjon

Effekt kW per kjel	Varmegrupper kW per kjel	Effekt kW samlet	Damp kg/time per kjel	Damp kg/time samlet[1]
20	10 + 10	40	25–27	50–54
24	12 + 12	48	31–33	62–66
30	15 + 15	60	40–42	80–84
30	20 + 10	60	40–42	80–84
36	18 + 18	72	48–50	96–100
40	20 + 20	80	53–55	106–110
50	25 + 25	100	68–70	136–140
60	30 + 30	120	81–83	162–166

Fabrikkens damptall gjelder per kjel. Samlet 162–166 kg/time er beregnet som 2 × 81–83 kg/time ved 2 × 60 kW, med begge kjeler i drift. Det er ikke en separat målt systemytelse.

Slik er dampforsyningen bygget opp

Prinsippillustrasjon. Den viser funksjonen, ikke fysisk rørføring eller plassering av komponenter.

[1] Samlet damputbytte er summen av oppgitte verdier per kjel, med alle kjeler i drift ved samme effekt. Kjelvolum, varmeeffekt og damputbytte er tre forskjellige størrelser.

Installasjon og tilvalg

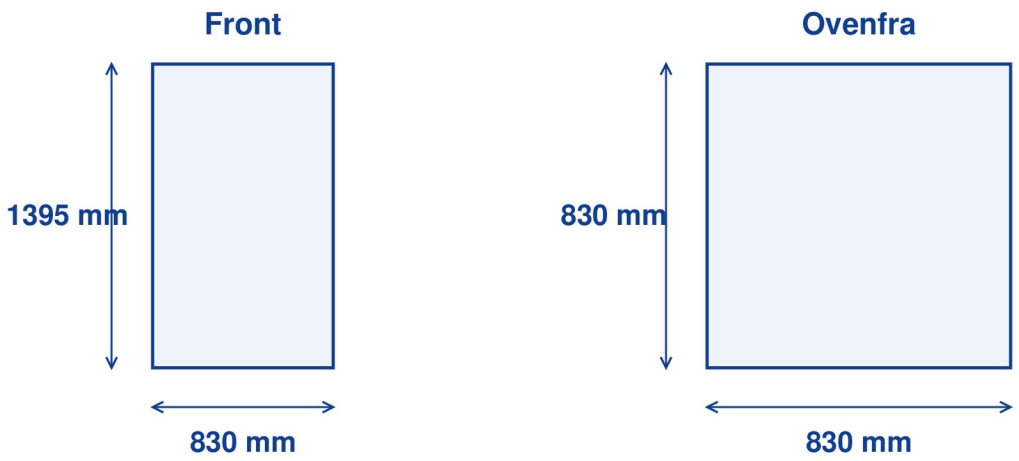

Skjematisk illustrasjon av ytre mål i mm. Ikke en installasjonstegning. Tilkoblingsplassering og serviceplass må bekreftes for valgt utførelse.

Mål og tilkoblinger	Oppgitt verdi
Ytre mål B × D × H	830 × 830 × 1395 mm
Nettovekt	237 kg
Bruttovekt med emballasje	281 kg
Emballasjemål	930 × 930 × 1700 mm
Høyde damputtak	530 / 1 350 mm
Høyde kondensatretur	280 / 1 120 mm

Tilvalg og ekstrautstyr

Utstyr eller utførelse	Status	Beskrivelse
Kondensattank	Tilvalg	Rustfri tank for kondensatretur på 160 liter.
Rustfri kjel	Tilvalg	Kjeler i AISI 304 eller AISI 316. Materiale spesifiseres i tilbud.
Vannberørte komponenter	Tilvalg	Rustfri utførelse i AISI 304 eller AISI 316.

Avklar før installasjon

Oppgitt ytre mål må suppleres med plass til rør, elektrisk tilkobling og service. Avklar matevann, vannkvalitet, avløp, dampbehov og tilkoblingsmål for den bestilte utførelsen. Eventuell kondensattank krever egen plass.

Leveranseomfang og valgte tilvalg fremgår av tilbud og ordrebekreftelse.