HETTEOPPVASKMASKIN

HT 635.23A

Profesjonell hetteoppvaskmaskin med 630 × 630 mm kurv, 500 mm fri vaskehøyde og fem programtider. Oppgitt kapasitet er opptil 1320 tallerkener per time, avhengig av valgt program og arbeidsflyt.



Produktet er vist med åpen hette.

Fordeler i daglig bruk

God plass

500 mm fri vaskehøyde gir rom for høyt servise og større gjenstander.

Enkel betjening

Touchpanel viser temperaturer i tank og varmtvannsbereder, samt gjenstående vasketid.

Kontrollert skylling

Innebygd trykkøkningspumpe og isolert atmosfærisk skylletank i rustfritt stål AISI 304L.

Lettere daglig renhold

Formpresset vasketank med avrundede hjørner, heldekkende tankfiltre og selvrenseprogram.

Standardutstyr som følger med

To tallerkenkurver, én flat kurv og to bestikkholdere. Innebygde doseringspumper for vaskemiddel og glansemiddel, trykkøkningspumpe, isolert hette og magnetisk sikkerhetsbryter.

Separate øvre og nedre vaske- og skyllearmer. Tidsstyrt manuell kaldskylling, selvrenseprogram og indirekte oppvarming av tankvannet. Varmeelementet ligger utenfor vasketanken.

Tilvalg bestilles separat

Automatisk start når hetten lukkes. Innløpsbord med forspyling og utløpsbord planlegges og bestilles separat. Maskinen kan inngå i rettlinjet oppstilling eller hjørneoppstilling.

Tekniske data og installasjon

Egenskap	HT 635.23A
Kurv / fri vaskehøyde	630 × 630 mm / 500 mm
Programtider	60 / 90 / 120 / 150 / 180 sekunder
Oppgitt kapasitet	1320–440 tallerkener/time, avhengig av program
Vannforbruk per syklus	3,8 liter
Vasketank / varmtvannsbereder	32 liter / 15 liter
Samlet effekt	7,50 kW
Tilførsel / frekvens	400 V 3N~ / 50 Hz; annen tilkobling avklares
Vanntrykk / maks innløpstemperatur	2,0–3,0 at overtrykk (ca. 2–3 bar) / 50 °C
Vanninntak / avløp	3/4″ G / Ø 30 mm, maks avløpshøyde 450 mm
Kabinettbredde / dybde	725 / 815 mm
Maks bredde / dybde i tegning	787 / 865 mm
Høyde lukket hette	1580 mm; tegning viser 1550 mm
Høyde med åpen hette	2098 mm
Støynivå ved 1 meter	Under 70 dB(A)

Mål og tilkoblingspunkter

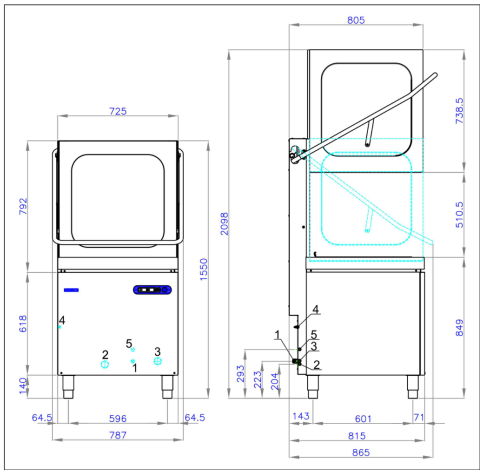

Original installasjonstegning. 1 strøm, 2 avløp, 3 vanntilførsel, 4 potensialutjevning, 5 innføring til doseringspumper. Mål i millimeter; ytre mål inkluderer utstikkende deler.

Planlegging før montering

Bekreft høyde og kurvutførelse før bestilling: 630 × 630 mm er angitt i produktarket, mens 600 × 600 mm også forekommer i produktomtalen. Avklar elektrisk utførelse og sikring. Kaldtvannsutførelse med 9,0 kW beredervarme må avklares særskilt.